SECRETARIA DE EDUCACIÓN PÚBLICA | SEP

UNIVERSIDAD PEDAGOGICA NACIONAL

***SECRETARÍA DE EDUCACIÓN PÚBLICA***

***U N I V E R S I D A D  P E D A G Ó G I C A  N A C I O N A L***

***UNIDAD UPN 099, D. F. PONIENTE***

# Estrategias didácticas para la comprensión de textos en inglés con los alumnos del tercer grado de Educación Secundaria

**TESINA**

PRESENTA:

MARÍA DEL ROCÍO HERNÁNDEZ MARTÍNEZ

MÉXICO D .F. SEPTIEMBRE DE 2005

SECRETARIA DE EDUCACIÓN PÚBLICA | SEP

UNIVERSIDAD PEDAGOGICA NACIONAL

***SECRETARÍA DE EDUCACIÓN PÚBLICA***

***U N I V E R S I D A D  P E D A G Ó G I C A  N A C I O N A L***

***UNIDAD UPN 099 D. F., PONIENTE***

# Estrategias didácticas para la comprensión de textos en inglés con los alumnos del tercer grado de Educación Secundaria.

**TESINA**

**OPCIÓN ENSAYO QUE PARA OBTENER EL TÍTULO DE LICENCIADO EN EDUCACIÓN**

PRESENTA:

MARÍA DEL ROCÍO HERNÁNDEZ MARTÍNEZ

MÉXICO D .F. SEPTIEMBRE DE 2005

UNIVERSIDAD
PEDAGOGICA
NACIONAL

# DICTAMEN DE TRABAJO PARA TITULACIÓN

México, D. F., 22 de septiembre de 2005

***C. PROFRA. MARÍA DEL ROCIO HERNÁNDEZ MARTÍNEZ***
***P R E S E N T E***

En mi calidad de Presidente de la Comisión de Titulación y como resultado del análisis realizado a su trabajo, titulado: **"ESTRATEGIAS DIDÁCTICAS PARA LA COMPRENSIÓN DE TEXTOS EN INGLÉS CON LOS ALUMNOS DEL TERCER GRADO DE EDUCACIÓN SECUNDARIA"** Modalidad Tesina, Opción Ensayo, y a propuesta de la Mtra. Guadalupe G. Quintanilla Calderón, manifiesto a usted, que reúne los requisitos académicos establecidos al respecto por la Institución.

Por lo anterior, se dictamina favorablemente su trabajo y se le autoriza a presentar su Examen Profesional.

***A T E N T A M E N T E***
***"EDUCAR PARA TRANSFORMAR"***

S.E.P.
UNIVERSIDAD PEDAGOGICA NACIONAL

***MTRA. GUADALUPE G. QUINTANILLA CALDERÓN.***
***PRESIDENTE DE LA COMISIÓN DE TITULACIÓN***
***DE LA UNIDAD UPN, 099 D. F. PONIENTE.***

GGQC/arr

*Doy gracias a Dios y a la Virgen por iluminar los momentos difíciles, darme fuerza y abrirme caminos cuando me*

*A mis padres, José y "Nena", quienes en vida me impulsaron a emprender la carrera y cuyo recuerdo me dio fuerzas para seguir adelante.*

*A mi hermanita Yeya" cuyos desvelos, consejos y compañía evitaron que flaqueara en los momentos difíciles.*

*Gracias.*

*A mis hijos Adriana, Mary Paz José Antonio y Miguel y a mis nietos Melanie y Donovan cuya confianza, apoyo y alegría han constituido el motor de mi vida.*

*Gracias.*

*A mis alumnos, quienes en su trato cotidiano y necesidades dieron pie a esta investigación y cuya alegría y ocurrencias fueron la sal que le dio sabor.*

*A Paty, y Toño*

*Martha, Maggyy, y Gaby,*

*Las dos Juanitas,*

*Emilio, Toñita y Omar,*

*Arturo, y Claudia*

*Carlos y Miguel*

*Tía Olga q.e.p.d.*

*Gracias*

*A mis maestros, con mucho cariño, admiración y agradecimiento por todas sus enseñanzas. Y porque los cimientos que me proporcionaron no solo me guiaron a aprender a construir mi conocimiento, sino a buscar siempre algo nuevo para conducir a mis alumnos hacia un*

# ÍNDICE

Págs.

INTRODUCCIÓN…… 1

CAPÍTULO 1. **EL MARCO REFERENCIAL Y METODOLOGÍA DEL ENSAYO**

1.1 Contexto geográfico……..... 3
1.2 El origen del problema……..... 4
1.3 Elementos de delimitación del problema……..... 6
1.4 Planteamiento del problema…….. 6
1.5 Hipótesis de trabajo……. 7
1.6 Relación causa – efecto a través de identificar las variables en la hipótesis 8
1.7 Objetivo……..……. 9
1.8 Metodología de la investigación bibliográfica para realizar el ensayo. …….. 10

CAPITULO 2. **CONCEPTOS TEÓRICOS BÁSICOS SOBRE EL DESARROLLO DE ESTRATEGIAS PARA COMPRENDER TEXTOS EN INGLÉS.**

2.1 LOS CONCEPTOS
2.1.1 La comprensión lectora……. 11
2.1.2 ¿Qυé es el constructivismo?……. …….. 14
2.1.3 La función docente en la comprensión de textos en inglés……. 16
2.1.4 La importancia de la didáctica como herramienta para la comprensión de textos en inglés…….. 18
2.2 La vinculación de los conceptos de la comprensión lectora, el constructivismo, la función docente, la didáctica y la transcodificación de textos en inglés…….. 19

CAPITULO 3. **LA FALTA DE COMPRENSIÓN DE LOS TEXTOS EN INGLÉS Y EN ESPAÑOL**
**UNA PROPUESTA DE SOLUCIÓN ALTERNATIVA**

3.1 Evaluación y aprendizaje……. 25
3.2 Alternativa…….. …….. 27

**CONCLUSIONES**

**BIBLIOGRAFÍA**

# INTRODUCCIÓN

La educación en este mundo globalizado es una parte fundamental para el desarrollo del hombre, por ello, debe ser siempre considerada como un proceso continuo.

No basta con una educación básica, que inicia desde el seno materno, ya que el mundo se desarrolla vertiginosamente; el ser humano debe desarrollar su mente a la par; es entonces que la escuela se vuelve copartícipe y corresponsable en este proceso.

La escuela debe ofrecer las herramientas necesarias y el profesor, se torna en un facilitador del mismo.

Es así que se vuelve una labor conjunta de padres, escuela, profesores que propician que en el trayecto el alumno se vaya volviendo reflexivo, autocrítico y aprenda a aprender, es decir a construir su propio conocimiento.

Al llegar a la secundaria, los alumnos deberían ya estar en condiciones de extraer información de un texto, es decir, de ser capaces de manejar las operaciones formales; sin embargo, penosamente se constata que no han logrado dominar esta etapa ni aún en su lengua materna.

Las necesidades de desarrollo exigen el conocimiento de una segunda lengua; en este caso, al ingresar a secundaria ésta es el inglés, misma que se desenvuelve involucrando las cuatro habilidades:

- De recepción: " La auditiva" y " La lectura"
- De producción: "El habla" y "La escritura."

Por otra parte, el desenvolverse (desarrollarse) implica la consulta de numerosos medios entre los que se encuentran diversas publicaciones como los libros,

revistas, periódicos, etc. y la nueva tecnología que incluye desde fax y la computadora (sobre todo Internet.)

Pero no basta decodificar lo que se lee; el leer, implica la comprensión de lo leído y a su vez, el aprendizaje involucra la comprensión de lo mismo; y como se menciona los alumnos llegan a la secundaria e incluso a estudios superiores sin comprender lo que leen; y si no comprenden, no aprenden.
La computadora es una herramienta maravillosa si se le utiliza con un fin, no solo copiando información, sino transcodificando hacia un mapa mental.

La autora del presente ensayo, considera que estructurando, de manera fundamentada y utilizando la metodología apropiada; la aplicación del Programa de Educación Secundaria puede contribuir no solo al desarrollo de la comprensión de textos en inglés, sino a la maduración de sus estrategias de comprensión en ambos idiomas (el materno y el inglés) para que llegue a la abstracción que implican las operaciones formales.

El presente trabajo se desarrolla con la metodología correspondiente a la investigación documental, durante la cual se hizo acopio de la información bibliográfica más reciente, que permitió fundamentar y dar el sustento teórico.
El análisis se constituyó en tres capítulos:
Capítulo 1: Proporciona el marco referencial y la metodología del ensayo.
Capítulo 2: Contiene los conceptos teóricos básicos sobre el desarrollo de estrategias para comprender textos en inglés.
Capítulo 3: presenta una propuesta de solución alternativa para la falta de comprensión de los textos en inglés (y en español).

De esta manera los docentes tienen la oportunidad de incidir, propiciando una serie de acciones, actividades y situaciones junto con los alumnos que se traduzcan en el ofrecimiento de una serie de oportunidades para que el alumnado de una forma natural, espontánea e intencionada actúe, lea, comprenda y aprenda significativamente.

# CAPÍTULO 1. EL MARCO REFERENCIAL Y METODOLOGÍA DEL ENSAYO.

**La presente investigación tiene como marco de referencia la práctica docente en la cual se observan aspectos como el desarrollo mental del niño y como es afectado éste por la interacción social, económica, con el medio familiar, el contexto que le rodea; así como con la comunidad escolar que implica al personal docente, administrativo, manual, etc.**

**Con el objeto de contrastar esta realidad con los supuestos teóricos, se llevó a cabo un ensayo cuya estructuración se basa en la investigación documental.**

**1.1.***CONTEXTO GEOGRÁFICO*: Escuela Secundaria Diurna Nº 84 "José Martí", turno matutino de la Delegación Iztapalapa, Colonia Los Reyes, Avenida Tláhuac, esquina Cuitláhuac S/N de la Región Centro, Zona Escolar I, DF.

El entorno es de una cultura variada que va desde los restos antropológicos contenidos en el Ex – convento de Culhuacán, que habla de un centro ceremonial donde confluían tres lagos, del primer centro de lenguas y del primer molino de papel, orgullo del lugar, a los edificios modernos de escuelas desde preescolar, primarias, secundarias y de bachillerato (CETMA), que es su vecino mas próximo, lo cual denota la gran preocupación de la comunidad por el desarrollo cultural.

## 1.2. EL ORIGEN DEL PROBLEMA

*T E M A:*

**“ESTRATEGIAS DIDÁCTICAS PARA LA COMPRENSIÓN DE TEXTOS EN INGLÉS CON LOS ALUMNOS DEL TERCER GRADO DE EDUCACIÓN SECUNDARIA”**

*JUSTIFICACIÓN*

El derecho fundamental de todo mexicano a recibir una educación digna ha sido motivo de una constante lucha a través del tiempo. La escuela primaria, es la que se destina a los niños de 6 a 11 ó 12 años. En ella los niños aprenden a leer y escribir; sin embargo, no siempre consiguen la comprensión de lo que leen; y lo que no comprenden, difícilmente lo aprenden. Es así que la formación inicial de los alumnos constituye uno de los eslabones más importantes del proceso educativo y en ella la construcción de los conocimientos se convierte en un objetivo logrado sólo a medias.

Al llegar a la secundaria el docente se percata de esta problemática.

Dada la importancia de este proceso, el docente se da a la tarea de identificar, interpretar, comprender y buscar estrategias didácticas para ayudar a los alumnos a desarrollar sus habilidades para comprender los textos que leen.

Es así que, al ser la lectura una de las cuatro habilidades a desarrollar en la asignatura, se presenta al profesor que imparte la materia de inglés una oportunidad de participar en el desarrollo de las habilidades de los alumnos para comprender los textos que deben leer a lo largo de sus estudios, su desarrollo en el trabajo, de su actualización y en general de su vida cotidiana, ya que las mismas estrategias son aplicables al español, francés, italiano y alemán, puesto que comparten el mismo alfabeto y proceden de las mismas raíces.

Otro aspecto importante es el desarrollo del gusto por la buena lectura. La secundaria es el momento ideal para animar a los alumnos a leer textos de calidad que no sólo recreen su alma, sino que los lleven a "soñar" situaciones más reales y positivas y que les motiven a reconocer sus valores para que cuando tengan que tomar decisiones importantes, éstas sean basadas en hechos posibles y tangibles que les lleven a obtener resultados satisfactorios.

El desarrollar sus estrategias para la comprensión de textos en inglés y español, les llevará a lograr la sintetización de lo que leen y a transcodificarlo (traspasarlo a un código **conceptua**l, es decir un mapa mental), ya sea como cuadro sinóptico, tabla de información, diagrama de rayos, red semántica, mapa conceptual, etc. Y que al ser significativo, lo hagan suyo.

## 1.3. ELEMENTOS DE DELIMITACIÓN DEL PROBLEMA:

Con el objeto de iniciar esta investigación, es preciso identificar los elementos que delimitan el problema y que se enuncian a continuación:

*1.3.1. SUJETO DE ESTUDIO*: Alumnos del tercer grado de secundaria.

*1.3.2. ENFOQUE*: Factores que determinan el uso de la teoría constructivista para desarrollar las estrategias de comprensión de textos en inglés.

*1.3.3.UBICACIÓN GEOGRÁFICA*: Escuela Secundaria Diurna Nº 84 "José Martí", turno matutino de la Delegación Iztapalapa, Colonia Los Reyes, Avenida Tláhuac, esquina Cuitláhuac S/N de la Región Centro, Zona Escolar I, DF.

*1.3.4. TEMPORALIDAD DE ANÁLISIS DEL FENÓMENO*: Ciclo escolar 2004- 2005.

## 1.4. PLANTEAMIENTO DEL PROBLEMA:

Una vez analizados los cuatro rubros de delimitación anteriores, se procedió a establecer el enunciado interrogativo que guió el trabajo de investigación, base del ensayo que se presenta y que a continuación se expresa:

***¿Cuáles son los factores que determinan el uso de la teoría constructivista para desarrollar las estrategias de comprensión de textos en los alumnos del tercer grado en la Escuela Secundaria Diurna Nº 84 "José Martí", turno matutino de la Delegación Iztapalapa, Colonia Los Reyes, Avenida Tláhuac, esquina Cuitláhuac S/N de la Zona Escolar I, Región Centro, D. F. y que les ayudarán a comprender lo que leen y al trasladarlo a un mapa mental les represente un aprendizaje significativo?***

## 1.5. HIPÓTESIS DE TRABAJO

Después de haber aplicado los criterios de delimitación y haber formulado la pregunta central que equivale al problema que se analiza en esta investigación documental, la hipótesis guía que da respuesta a dicha pregunta y que orienta la búsqueda de respuestas a la interrogante, quedó estructurada como a continuación se enuncia:

**Un factor que determina el uso de la teoría constructivista para desarrollar las estrategias de comprensión de textos en inglés en los alumnos de la Escuela Secundaria Diurna Nº 84 "José Martí", turno matutino, de la Delegación Iztapalapa, Colonia Los Reyes, Avenida Tláhuac, esquina Cuitláhuac S/N de la Región Centro, Zona Escolar I, D. F. es la necesidad de comprender los textos en inglés.**

## 1.6. RELACIÓN CAUSA – EFECTO, A TRAVÉS DE IDENTIFICAR LAS VARIABLES EN LA HIPÓTESIS:

Al generarse la hipótesis de trabajo resulta imprescindible, desde el punto de vista metodológico, identificar las variables contenidas en la estructura del enunciado negativo. En este caso, ésta identificación se estableció en la forma que a continuación se presenta y se especifica la causa y el efecto relacionados con el planteamiento del problema:

**1.6.2. Variable Independiente**: Un factor que determina el uso de la teoría constructivista es la necesidad de comprender los textos en inglés.

**1.6.1. Variable Dependiente**: Comprender lo que leen y trasladarlo a un mapa mental que les represente un aprendizaje significativo.

## 1.7. OBJETIVOS:

Una vez identificados el tema, el planteamiento del problema y la hipótesis de la investigación, se procede a enunciar el objetivo:

### OBJETIVO GENERAL:

Llevar a cabo una investigación bibliográfica que permita fundamentar estrategias para promover la comprensión de la lectura de textos en inglés.

### OBJETIVO PARTICULAR:

Diseñar estrategias que ofrezcan herramientas a los estudiantes para la comprensión de la lectura de textos en inglés.

## 1.8. METODOLOGÍA DE LA INVESTIGACIÓN BIBLIOGRÁFICA PARA REALIZAR EL ENSAYO:

La plataforma de la elaboración del ensayo, se sustentó en una investigación documental, utilizando principalmente fuentes de información de carácter primario. Esto implicó que se revisaran autores de textos considerados prioritarios en los elementos teóricos retomados para su análisis.

La información bibliográfica se sistematizó en su selección, bajo los criterios del Manual de Técnicas De Investigación Documental de la Universidad Pedagógica Nacional, considerando las fichas de trabajo: textuales, de resumen, comentario y síntesis, lo que favoreció la interpretación de los diferentes autores tomados en cuenta para el trabajo investigativo.

El procedimiento general atendió a los siguientes pasos:

- Revisión general de la bibliografía correspondiente al tema
- Tema
- Elaboración de fichas bibliográficas
- Selección de contenidos y elaboración de fichas de trabajo.
- Estructuración del fichero
- Análisis de los datos reunidos en el fichero
- Interpretación de los datos recabados

Finalizadas las acciones citadas, se procedió a la redacción del primer borrador que se sometió a revisión, se atendió a las sugerencias de corrección y se presentó el documento final para su dictaminación ante las autoridades correspondientes.

# CAPÍTULO 2. CONCEPTOS TEÓRICOS BÁSICOS SOBRE EL DESARROLLO DE ESTRATEGIAS PARA COMPRENDER TEXTOS EN INGLÉS.

El inglés es importante como segunda lengua. Si se vive en un mundo globalizado, donde se maneja todo por computadora, que implica la comunicación vía Internet y comprender los mensajes que continuamente se envían, generalmente en inglés, es así que se hace necesario darles a las nuevas generaciones todos los elementos que les faciliten la tarea.

## 2.1.1. LA COMPRENSIÓN LECTORA

La enseñanza del inglés involucra cuatro habilidades[1]:

> Dos son receptoras:
- o De comprensión Auditiva
- o De comprensión lectora.

> Otras dos son de producción
- o Oral.
- o Escrita.

La habilidad de comprensión lectora forma parte de esos elementos indispensables requeridos por estas nuevas generaciones.

Piaget concibe la inteligencia como adaptación del medio que nos rodea esta adaptación consiste en un equilibrio entre 2 mecanismos indisociables, la asimilación y acomodación.

[1] Margarita Hierro García. Libro para el maestro, inglés, Educación Secundaria.. SEP, 2000. Págs. 9-28

La asimilación implica que la persona trate con el medio ambiente en función de estructuras, mientras que la acomodación implica la transformación de las presentes de una manera simultánea de cada acto, por lo tanto cada experiencia nueva consistirá en reestablecer un equilibrio, es decir, un reajuste de estructuras.

La adquisición de los conceptos de razonamiento lógico, constituye un proceso que da inicio desde muy temprana edad y avanza progresivamente.

Existen algunos conocimientos que sólo podrán ser construidos por el niño cuando enfrente situaciones de aprendizaje que le resulten significativas en función de su desarrollo cognoscitivo.

Piaget[2] establece 3 tipos de conocimiento: físico, social, y, de razonamiento lógico.

**El conocimiento físico**: resulta de la construcción cognoscitiva de las características de los objetos del mundo, su color, forma, textura.

**El conocimiento social**: es producto de la adquisición de información proveniente del entorno que circunda al sujeto.

**El razonamiento lógico**: no está dado directa y únicamente por los objetos, sino por la relación mental que el sujeto establece entre éstos y las situaciones.

[2] Jean Piaget, , et al. Psicología del niño, Ediciones Morata, Madrid, Decimocuarta edición ,1997. Págs. 151-158.

El profesor como **facilitador** debe establecer metas, seleccionar objetivos y tratar de compartir con el sujeto las intenciones, en un proceso mutuo. Ésto lleva al niño a implicarse (involucrarse) en la experiencia para lograr los objetivos.

Antes de ingresar a la escuela secundaria los alumnos ya tienen ciertas experiencias de comprensión y a través de éstas han adquirido conocimientos sobre algunos aspectos de los textos que leen en español, que son la base sobre la que se desarrollan los conocimientos formales. Sin embargo lo hacen en una escala baja.

De acuerdo a Piaget [3]el estudiante entre los 12 y los 15 años debería manejar las operaciones formales, pero la realidad, de acuerdo a la experiencia de la autora del presente trabajo, con base en las observaciones realizadas se puede referir que todavía están en el período de las operaciones concretas, es decir, no realizan abstracciones.

**Manipular objetos concretos.**

Los alumnos de tercer grado adquieren la mayoría de los conocimientos a través de interactuar con objetos concretos, los objetos por si mismos no proveen el conocimiento, sino que es a través de esta interacción que los alumnos pueden reflexionar sobre las acciones y relaciones que efectúan con ellos; las actividades deben ser diseñadas con diversos materiales concretos como: textos recreativos, fábulas, cuentos, historietas, artículos de periódicos, revistas, etc. El profesor ayuda a sus alumnos a construir los conocimientos en la medida en que se presentan las situaciones de aprendizaje adecuadas:

- Tomando como punto de partida los conocimientos ya construidos por los niños,

- Planteando problemas que conduzcan a enfrentarse a conflictos,

[3] Idem.

- Propiciando confrontación con los hechos,

- Estimulándolos para que piensen y traten de encontrar respuestas por sí mismos, en lugar de ser receptores pasivos, brindándoles la información que se requiere cuando, después de haber buscado solución a algún problema no sean capaces de resolverlo.

- Cuando surja en el salón de clases un problema a resolver, el profesor debe organizarse de manera que pueda atender las necesidades individuales de los alumnos, y abandonar la idea tradicional de que el lugar del profesor es estar frente al grupo por lo tanto, se recorren las mesas para observar el trabajo de los alumnos, para ayudarlos, confrontarlos y, apoyarlos.

Por tal situación hay una gran motivación para innovar la labor docente, a través de la corriente constructivista.

## 2.1. 2. ¿QUÉ ES EL CONSTRUCTIVISMO?

La construcción intelectual no se realiza en el vacío, sino en relación con el mundo circundante y, por esto. la enseñanza debe estar estrechamente ligada a la realidad inmediata de los alumnos partiendo de sus propios intereses.

El constructivismo es una corriente aplicada, actualmente, en la enseñanza "Destaca la concepción que tiene la corriente acerca del alumno y del profesor. Se concibe al alumno como responsable y constructor de su propio aprendizaje y al profesor como un guía del aprendizaje del alumno". [4]

---

4) César Coll. Corrientes Pedagógicas Contemporáneas. UPN, México, 1995. Pág. 9

La corriente constructivista ayuda a los niños para que éstos constituyan sus propios sistemas de aprendizaje y, los errores que los niños cometen en su apreciación de la realidad, se manifiestan en sus trabajos escolares considerados no como fallas sino como pasos necesarios en su proceso. Teniendo claro que todo aprendizaje supone una construcción que se realiza a través de un proceso mental que finaliza con la adquisición de un conocimiento nuevo, se puede entender que los conocimientos previos que los alumnos poseen serán claros para la **construcción de su propio conocimiento.**

Antes de ingresar a la escuela secundaria los alumnos ya tienen ciertas experiencias de comprensión, y a través de éstas han adquirido conocimientos sobre algunos aspectos de los textos que leen en español, que son la base sobre la que se desarrollarán los conocimientos formales.

La escuela es la institución encargada de trasmitir los procesos de socialización, la cultura y las formas de comportamiento aceptadas por la sociedad. Los profesores se ponen fácilmente de acuerdo en reconocer y proponer que los niños participen en su proceso educativo, así como en que usen su libertad para decir que quieren estudiar o en que deseen trabajar, "En casi todos los casos las respuestas que se obtiene son reflejos netos del medio en que se vive, como vestigio de todas las influencias de los medios de comunicación, de publicidad, etc." [5]

Para eso se necesita que el profesor sea un **facilitador** (guía) del aprendizaje y eso rompe con los esquemas tradicionales, lo cual conlleva una mayor responsabilidad ética.

---

5) Secretaría de Educación Pública. Módulo de Pedagogía .México, Consejo Nacional para la Cultura y las Artes. Pág. 135

Sin embargo, el punto de partida consistirá en ubicar al niño con amplias posibilidades para que realmente pueda escoger. El punto final será el que pueda discernir de forma argumentada, cual de esas posibilidades le interesa y todo este proceso suscitará un dialogo continuo, una discusión, análisis y crítica, con todos los alumnos, para que el proceso que empieza a forjar el aprendizaje de uso a la libertad.

### 2.1.3. LA FUNCIÓN DOCENTE EN LA COMPRENSIÓN DE TEXTOS EN INGLÉS

Generalmente la preocupación del docente se encamina hacia la enseñanza de los aspectos más convencionales de la comprensión de textos en inglés : Lee y resume, por lo tanto en muchas ocasiones, las actividades escolares principales son estudiar tal capítulo y luego les preguntan sobre el contenido del mismo, ya que se piensa que tarde o temprano, por medio de la repetición, los alumnos aprenderán a comprender lo que leen y a extraer lo importante del documento. Considerando lo anterior, es importante que el maestro conozca cuáles son los aspectos de la comprensión de textos en inglés que deberá abordar en la Secundaria, los cual permitirá diferenciar entre los conceptos y los aspectos convencionales.

En el salón de clases se realizan varias actividades:
Por lo regular el trabajo escolar, comienza con el ejercicio guiado a predecir con base en la lectura:

- Los alumnos trabajan en sus mesas,
    - El profesor califica,
    - En seguida comienza con otro tema de acuerdo al horario que asigne la dirección.
- El segundo trabajo se realiza individual donde se involucra más la atención y donde el profesor indica las instrucciones,
    - Les hace preguntas sobre lo que leyeron,
    - Les ayuda a resolver algún problema que surja, etc.

Estas actividades se mantienen durante los 50 minutos que dura la sesión; a la siguiente clase el profesor presenta un contenido nuevo o se reafirma algún tema ya visto.

* Se tiene poco tiempo para cada actividad ya que se cuenta con un programa sobrecargado de contenidos y, ésto impide dedicarse mucho tiempo a un tema; la mayoría de veces en la práctica resulta difícil ser totalmente constructivista ya que en la realidad de la escuela hay muchos factores que influyen para no aplicar totalmente esta corriente.

Sin embargo, el nuevo enfoque de la educación toma como punto de partida las experiencias de los alumnos, debido a que ellos en sus actividades cotidianas, ya han tenido contacto con esta materia. La enseñanza de la comprensión lectora en inglés , conjuntamente con las otras tres habilidades no debe ser una mera transmisión de conocimientos o de un aprendizaje mecánico, hay que partir de la necesidad del individuo y de la utilidad que tiene la reflexión de lo que se lee comparando con el conocimiento previo sobre el tema para la resolución de problemas que se le presentan en su vida cotidiana.

Así la comprensión de los textos en inglés que se leen va implícita en la construcción del conocimiento conjuntamente con las otras tres habilidades: de recepción son la lectura y lo que se escucha, y de producción, lo que se habla y lo que se escribe. Se pueden entender como procesos de cambio en los cuales se incrementa o disminuye la cantidad inicial. Estas operaciones representan procesos de comparación y de igualación entre 2 o más conjuntos.

El rol del maestro es saber cuales son los conocimientos previos de los alumnos, para la construcción de nuevos saberes, ya que lo fundamental, no es dar indicaciones que permitan resolver problemas sino observar los procedimientos que utilizan los alumnos para dar la solución. Se debe elegir cuidadosamente una serie de situaciones, en las cuales las preguntas que aparezcan permitan a los alumnos construir nociones de aprendizaje.

Para resolver problemas el profesor debe permitir que los niños generen recursos propios para dar la solución.

**Considerar el interés del niño por el juego**.

Los juegos son parte esencial en la vida de todo niño; ofrecen un campo riquísimo que la escuela puede aprovechar, los niños ocupan gran parte de su tiempo en este tipo de actividades, aprendiendo, e inventado juegos.
Es importante señalar que el juego por sí mismo no reporta necesariamente conocimiento del idioma: para que esto suceda al juego se le deben hacer modificaciones, definiendo un propósito que propicie al niño a la reflexión sobre las acciones que ha realizado a lo largo del juego.

Piaget señala que el manejo de materiales es crucial, con el fin de pensar, los niños de 12 – 15 años se encuentra en un periodo al que él llamo de "Las Operaciones Formales, " los alumnos necesitan tener enfrente de ellos textos que sean fáciles de manejar.

Este período es un gran avance de socialización y de pensamiento, los alumnos son capaces de una auténtica colaboración en grupo, pasando de la actividad individual aislada a ser de cooperación siempre y cuando sean **facilitados** en el trayecto por el profesor a llegar realmente el desarrollo de las operaciones formales requeridas por el razonamiento lógico.

## 2.1.4. LA IMPORTANCIA DE LA DIDÁCTICA COMO HERRAMIENTA PARA LA COMPRENSIÓN DE TEXTOS EN INGLÉS.

Parte fundamental del desarrollo educativo, es el que se refiere a la didáctica.

En el quehacer docente los profesores ponen en juego diversas estrategias para lograr que los alumnos aprendan. La didáctica contribuye a hacer más consciente

y eficiente la enseñanza y, al mismo tiempo hacer más interesantes y provechosos los estudios del alumno.

"Etimológicamente deriva del griego **didaskein** (enseñar) y **tekne** (arte), es el arte de enseñar, de instruir; la didáctica esta representada por el conjunto de técnicas a través de las cuales se realiza la enseñanza." [6]

La didáctica se interesa no por lo **que** se va a enseñar, sino **como** se enseña.

Los profesores son los facilitadores de la enseñanza y, son quienes llevan al alumno hacia el logro de determinados objetivos y, se da a través de didácticas específicas para cada materia, pero orientadas a que se cumpla el proceso de aprendizaje.

La didáctica es el conjunto de estrategias de las que se vale el profesor para lograr que el alumno aprenda a aprender, pero para que ésta sea válida, es decir , para que en realidad promueva en el alumno un aprendizaje, debe buscar el lograr que sea significativo para el alumno, es decir, no basta que el alumno comprenda para aprender; debe buscar que al ser significativo, el alumno lo transcodifique (lo traslade) a un mapa mental que se grabe en su memoria, pero que a la vez sea modificable cada vez que un nuevo conocimiento llegue a su mente.

## 2.2. La vinculación de los conceptos de la comprensión lectora, el constructivismo, la función docente, la didáctica y la transcodificación en la comprensión de la lectura de textos en inglés.

[6] Irideo, Nerici G. Hacia una didáctica general de la dinámica. Buenos Aires, Editorial Fondo de Cultura, 1973. Pág.58

Para lograr una escuela de calidad, el docente tiene que involucrarse en la tarea educativa, pero antes debe asegurarse de que él mismo conoce las estrategias y las aplica, es decir, para enseñar a comprender lo que se lee, el docente debe saber comprender lo que lee.

## EL PROFESOR Y LA DIDÁCTICA.

La didáctica constructivista considera que el papel del profesor debe consistir en propiciar la aproximación conceptual del sujeto-alumno con el objeto de conocimiento

Comprensión de textos, a partir del diseño de una serie de situaciones de aprendizaje que promuevan la construcción de dicho objeto de conocimiento,; el profesor debe tener presente que cada uno de los alumnos pueden llegar a una solución por diferentes procedimientos y en la búsqueda, los niños podrán equivocarse.

El profesor deberá tomar en cuenta las diferentes respuestas que surjan de los alumnos para saber cuales son sus nociones y así propiciar un avance en el aprendizaje a través del cuestionamiento y planteamiento de nuevas situaciones, en donde se propicie la confrontación e interacción entre los alumnos y en donde intercambien sus concepciones, respuestas, ya que, generalmente surgirán diversas maneras de resolver un mismo problema, esta interacción en muchas ocasiones se da de manera espontánea, ya que se basa en la predicción.

La responsabilidad educacional del profesor es grande por lo tanto la didáctica debe ayudar al profesor. “La falta de base por parte del alumno ha sido siempre una óptima disculpa para la mala enseñanza, por la falta de didáctica de muchos profesores” [7]

[7] Ibid. Pág. 60

El profesor afirma que el programa será cumplido íntegramente sin indagar sí el correspondiente aprendizaje podrá ser logrado por el alumno, él solo da sus clases y con eso da por cumplido su deber, sin preocuparse si el aprendizaje se logró. Realiza una evaluación diagnóstica y una sumativa, pero la evaluación formativa queda en el olvido, siendo que es indispensable para verificar si el aprendizaje se ha logrado, en este caso para checar la comprensión.

Con esto se puede constatar con relativa facilidad las anomalías derivadas de la falta de aplicación de la didáctica. Las fallas llevan al fracaso a un sinnúmero de alumnos y, solamente hace falta un mínimo de preparación didáctica para superarlos.

La didáctica, muestra al profesor cómo ver la materia de enseñanza y también cómo ver al alumno. No como un fin en sí misma, sino como un medio educativo, no como un adulto ya realizado, sino como un ser en formación, lleno de dificultades y dudas.

- Con la utilización de la didáctica el profesor puede dirigir de manera satisfactoria el aprendizaje de los alumnos.
- La didáctica es la guía segura del aprendizaje; la que nos dice cómo debemos proceder a fin de hacer la enseñanza más provechosa para el educando.
- La didáctica está destinada a dirigir el aprendizaje de cada alumno, para que éste, se eduque y se convierta en un buen ciudadano.
- Los objetivos de la educación tienen que ser alcanzados y ésta, nos dirá cómo debemos proceder para que ésto ocurra.

Por ello, los profesores deben indagar acerca de los nuevos métodos de enseñanza que contribuyan a alcanzar de la manera más eficiente y equilibrada, esos objetivos de evidente utilidad para el educando y el medio que lo rodea.

Es importante que todo método de enseñanza pueda ser un buen instrumento de aprendizaje de acuerdo con la manera en que sea aplicada, el profesor podrá orientar su enseñanza de la mejor manera que se adapte a él y a sus alumnos. "El material didáctico, es en la enseñanza, el nexo entre palabras y la realidad". [8]Con la utilización de éste los profesores, aproximan al alumno a la realidad de lo que se quiere enseñar, ofreciéndole una noción más exacta del aprendizaje.

El material didáctico es cualquier objeto usado en la escuela como recurso auxiliar en el proceso de enseñanza aprendizaje. El material didáctico influye, más que su estructura o variedad, la manera de emplearlo y asociarlo con la enseñanza. Éste a su vez, debe ser interesante para los escolares, permitiéndoles una mejor relación con el docente

## Con el material didáctico se puede:

- Aproximar al alumno a la realidad de lo que se quiere enseñar.
- Motivar la clase.
- Facilitar la recepción y la comprensión de los textos y de los conceptos.
- Concretar e ilustrar lo que se expone verbalmente.
- Llevarle a transcodificar la información a un contexto más fácil de comprender y por lo tanto más significativo.

Por lo tanto tiene por objeto, llevar al alumno a trabajar, investigar, descubrir construir.

Algunas recomendaciones para su uso:

Los materiales son decisivos para el desarrollo del pensamiento de los alumnos:

- Adquisición de materiales suficientes, reales, interesantes: pueden compartir materiales: en una pre-lectura a través de preguntas en una lluvia de ideas, para homogeneizar los conocimientos previos sobre el tema de la lectura.
- Elaboración de ejercicios que guíen a los alumnos a racionalizar el contenido del texto, comparándolo con su conocimiento previo sobre el

[8]) Ibid. Pág. 329

tema, proporcionándole retos que motiven el uso de su imaginación y que le lleven a investigar más allá del contenido del texto. :

- Todos estos problemas se pueden minimizar por el profesor si está consciente de ello y si realiza una planeación adecuada.

## Transcodificación.

Una vez que se han considerado:

- Cómo se desarrolla la inteligencia del niño,
- El proceso de aprendizaje de la lectura y
- El proceso de desarrollo de estrategias de comprensión de la lectura,
- Se llega al análisis del desarrollo de estrategias para pasar lo comprendido a un mapa mental.

No basta decodificar; el comprender lo que se lee y pasarlo a un código que sea más fácil de recordar y a la vez sea modificable cada vez que se obtenga un nuevo conocimiento que nos lleve a un aprendizaje **significativo** y, por lo tanto, fácil de ser recordado completará el objetivo de la comprensión de textos, y así es como se construye el conocimiento.

# CAPÍTULO 3. LA FALTA DE COMPRENSIÓN DE LOS TEXTOS EN INGLÉS (Y EN ESPAÑOL).

## UNA PROPUESTA DE SOLUCIÓN ALTERNATIVA

La comprensión lectora es un aspecto indispensable en español o en cualquier idioma.

Lo que no se comprende, difícilmente se puede aprender.

Tal vez se pueda vivir sin aprender inglés, aunque es una parte muy importante en la vida cotidiana, porque continuamente el ser humano se ve en la necesidad de investigar y a menudo la información viene en inglés, por lo que se hace necesario saber interpretar y comprender esa información, aunque no se hable el idioma.

Desde el manejo de un aparato, las herramientas de la computadora, principalmente en Internet, las diferentes publicaciones para prepararse y / o actualizarse y muchas más, hacen que día a día se eleve la importancia de comprender los textos en inglés.

En el proceso de enseñanza – aprendizaje de los alumnos, la comprensión de los textos se hace una necesidad permanente, si se quiere la información directa, para que no sea malinterpretada, ya que traería como consecuencia un aprendizaje erróneo.

Es así que el comprender los textos llevaría a un buen aprendizaje, ya que estaría basado en elementos confiables que se pueden aprovechar para la construcción del conocimiento.

Los profesores que perciben esta problemática, tienen la oportunidad de ingerir positivamente en el desarrollo de las estrategias de los alumnos para que construyan su conocimiento.

Si un alumno no puede comprender un texto, no lo puede aprender (fácilmente) y se desespera.

Es esta la oportunidad para el profesor de convertirse en el facilitador y llevarle a desarrollar sus estrategias para lograrlo y que aprenda así, a construir su conocimiento.

## 3.1. EVALUACIÓN DEL APRENDIZAJE.

La evaluación desempeña un papel fundamental en el proceso de enseñanza-aprendizaje. Tiene como objetivo verificar el progreso de los alumnos dentro de las actividades escolares, tomando en cuenta que no todos los educandos están en condiciones para aprender al mismo tiempo.

Es importante que el maestro considere la evaluación como un proceso continuo, en la cual se requiere información objetiva acerca de los avances en el aprendizaje de los alumnos, con el objeto de identificar errores y corregirlos y así, ayudar al alumno a superar los problemas que se le presentan. También es indispensable identificar los aspectos de la actividad docente que han sido ineficaces para hacer modificaciones y que de esa manera se pueda lograr una mayor calidad en la educación.

La evaluación ayuda a tomar decisiones más justas, para el aprendizaje de los alumnos.

"En toda secuencia de aprendizaje hay distintos momentos evaluativos"[9]

Al iniciar el ciclo escolar se realiza la **evaluación diagnóstica** para conocer los conocimientos previos de los alumnos, y saber de donde partir para enfrentar los nuevos aprendizajes, permitiendo buscar estrategias adecuadas a las necesidades del grupo.

La **evaluación formativa** se efectúa durante el proceso de enseñanza-aprendizaje para obtener información sobre el desarrollo de éste y detectar deficiencias para estar en condiciones de corregirlas a tiempo; se hace una exploración para conocer oportunamente el grado de acercamiento que los niños tienen con los contenidos abordados y las dificultades que se les presenten.

Por último, la **evaluación sumativa:** Ésta determina el logro de los objetivos al término de cada tema, bimestre y también al final del ciclo escolar, tomando en cuenta que en la Escuela Secundaria la calificación será el promedio de las calificaciones bimestrales, por lo que se deberá ser muy cuidadoso al asignarlas.

[9]) Ibid. Pág. 178

## 3.2. ALTERNATIVA.

En los capítulos anteriores se menciona la necesidad de que el maestro transforme su práctica docente.

La alternativa es una parte muy importante en la elaboración de esta propuesta pedagógica. Éstas son sugerencias que permiten abordar el objeto de conocimiento de una manera amena, sencilla respetando el nivel evolutivo en que se encuentra el niño.

Los juegos forman parte de la vida cotidiana de todas las personas. Éstos son fundamentales en la vida de los alumnos, ya que a través de éstos, los alumnos amplían sus conocimientos y desarrollan ciertas capacidades y habilidades para resolver problemas que se presentan en su vida cotidiana.

Al aplicarlas hay que cuestionar a los alumnos, para que participen, es importante crear un ambiente óptimo que permita que los alumnos participen en cada uno de los ejercicios.

Estas estrategias son sugeridas y no deben ser confundidas con recetas de cocina que sean fielmente aplicadas. Hay que considerarlas como apoyo para la labor del docente y éstas pueden ser atendidas según las necesidades del grupo.

La variedad de problemas que se resuelven en cada operación son muy grandes.

### EJERCICIO No 1

**Recursos**: Texto " ***iberia"*** de motivación para que los alumnos se percaten que el comprender un texto "no **es tan difícil",** y que aún en "***carencia"*** de gran parte del contenido puede aplicar múltiples estrategias pero hasta ahora solo lo hace inconscientemente, motivado por sus necesidades personales.

Se pide a los alumnos que observe el texto sin escribir nada.

El profesor va cuestionando sobre el contenido del texto

1° parte del ejercicio:

1. Globalmente explicando que las manchas negras representan carencias del texto y preguntando:

a) ¿Qué porcentaje creen que falta? R/P[10] 50%

b) ¿A pesar del porcentaje faltante cuánta información creen que se pueda obtener del texto? R/P 6 ó 7 ideas.

<< En esta sección los alumnos sólo ven el texto y se trabaja verbalmente mientras el profesor va escribiendo las respuestas que los alumnos vayan proporcionando para después retomarlas comparativamente.>>

2. Con base en la imagen

3. El número grande.

4. El logotipo

5. Con lo poco que se puede entender en cada línea

6.- Al llegar a palabras como "**School"** se puede rectificar significados como "No se trata de una **aerolínea** sino de una **escuela de aviación**".

7.-También hay palabras cuyo significado pueden **inferir** (deducir) por el **contexto** (contenido del texto que les rodea).

8. Finalmente se cuentan las ideas obtenidas al predecir.

Y se percatarán de que son muchas más de las que se tenía en mente. con tanta carencia de información

9. Finalmente se analiza el proceso:

2 R/P = Respuesta Probable

2° parte del ejercicio:

1.- A las ideas obtenidas en el 1er. Punto, se les llama

***Predicción en función de una imagen.***

2.- Con respecto al **número grande**, se percataron de que un número tan grande solo puede referirse a una fecha muy importante como la de un ***aniversario.***

3.- Acerca del **Logotipo,** se percataron 1° de "mantequilla", inmediatamente al relacionarla con la **imagen** rectificaron por 2°aerolínea y al relacionarla con la palabra **"school**" por una 3 °**escuela de pilotos.**

4.- Al pasar al texto predijeron en función de:

a) Los **tipos** y **tamaños** de letra,

b) Los **cognados** (Palabras que por escrito se parecen al español y que significan lo mismo)

c) **Las atribuciones (conceptos)** (*Al pasar al español* los **cognados** y / o **palabras conocidas**, se invierten los adjetivos-sustantivos así:

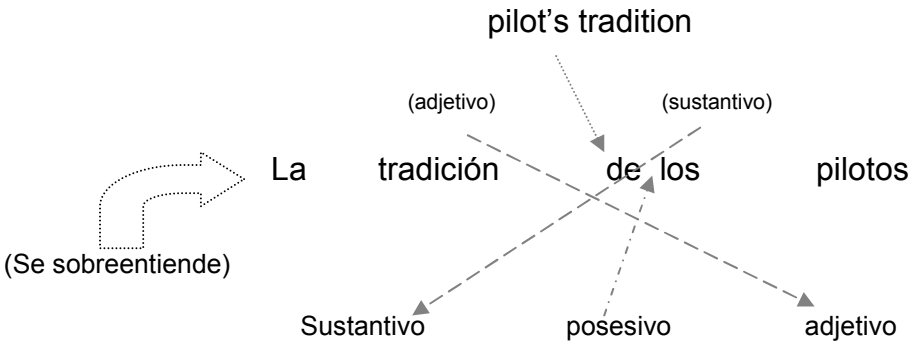


d) **Sufijos**. Al final de cognados o palabras conocidas:

continual = continuo continually = continuamente

aeronaut = aeronauta aeronautic = aeronáutica

Efectivamente por ejemplo:

| SUFIJO | EQUIVALENTE EN ESPAÑOL. |
|---|---|
| **-ly** | **= -mente** |
| **Ic, ical** | **= -ica, -ico** |
| **-tion** | **= -ción** |
| **-ant** | **= ivo.** |

Otros ejemplos:

Aeronautic = aeronáutica
Significant = significativo
Reputation = reputación

e) siempre **prediciendo**, con base en su razonamiento lógico y lo que perciben al leer, **ayudados** por su conocimiento previo.

**RESULTADO:**

**En un texto con una carencia del 50%, percibiendo que solo encontrarían de 6 a 7 ideas, obtienen mas de 20.**

***"Todo eso lo pueden hacer, y de hecho lo hacen, solo que de manera inconsciente."***

* ***Se les hace mención de ¡todo lo que lograron hacer!***

* ***Y se les motiva para emprender la tarea conjunta y desarrollar sus estrategias para comprender lo que lean en inglés.***

* ***Enseguida se les concientiza sobre el hecho de que estas estrategias también les servirán para desarrollar sus estrategias para comprender lo que lean en español.***

* ***Así como a construir su propio conocimiento, es decir, a aprender a aprender fácilmente.***

Los siguientes conceptos les serán de gran utilidad para comprender mejor el tema. **No es necesario que los memoricen, lo importante es que los entiendan y que vean como se emplean para que posteriormente los puedan utilizar.**

**Los diferentes tipos de letra les permiten extraer información del texto a primera vista, es decir antes de leer el texto (*Antes de la lectura).***

He aquí los elementos que integran este concepto se presenta en la siguiente tabla.:

# TABLA DE TIPOGRAFÍA[11]

| ELEMENTOS TIPOGRÁFICOS | EJEMPLOS | FUNCIONES |
|---|---|---|
| **a) Tipos y tamaños de letra.** | -Mayúscula grande o pequeña.<br>-Mayúscula compacta(solo mayúscula) ó Solo al principio<br>-Cursiva<br>-Negrita<br>-Subrayada | *-En los Títulos, siglas, abreviaturas, etc.*<br>*-Subtítulos*<br>*-Contenido de un texto*<br>*-Nombres propios, lugares, pie de foto, etc.*<br>*-Título, subtítulo, sub - temas,* |
| **b) Signos de puntuación.** | -Punto, coma, dos puntos.<br>-Signos de interrogación, y admiración.<br>-comillas, paréntesis, | *-Separan las ideas de un texto.*<br>*-Indican diferentes tipos de enunciados.*<br>*-Resaltan los diferentes conceptos importantes, citas textuales u opiniones.* |
| **c)Números** | -Números arábigos y romanos | *-Indican fechas, cantidades, dimensiones.*<br>*-En gran tamaño indican aniversarios.* |
| **d) Simbología** | -Químicos, Matemáticos. | *-Hacen la información más específica de acuerdo al tema que se trate.* |

[11] De la autora de este ensayo.

## EJERCICIO No 2

## Predicción con base en una imagen "Ícono"

**Recursos**: texto cuyo contenido único es una imagen del Quijote con una imagen inmersa que lleva un mensaje

**El profesor** muestra a los alumnos la imagen y les pide que la observen y traten de percibir el mensaje que el autor trata de proyectar.

**Los alumnos** por medio de una lluvia de ideas expresan lo que observan.

**El profesor** les ayuda cuestionándolos para guiarles a percibir toda la información escondida en la imagen.

Primero, al lado izquierdo se percibe una Dulcinea gorda, vieja, fea a quien la muerte va rondando de cerca.
A la derecha, a un Quijote sumamente delgado y acabado, en cama.
Sin embargo, al irse acercando hacia el centro la muerte se va alejando dando paso a una Dulcinea joven y bella convertida en una bailarina danzando con un joven, fuerte y triunfador de muchas batallas, un caballero andante (Don Quijote)
**Al final,** los hace conscientes del mensaje que desde una imagen, es decir, aún en carencia de palabras, el autor trata de enviar.

## EJERCICIO 3 TIPOGRAFÍA, LECTURA GLOBAL E IDEA GENERAL DE UN TEXTO

**Recursos:** Predicción a partir de elementos tipográficos, cognados y conceptos relevantes, vocabulario conocido y lectura global CONTENIDOS EN UN TEXTO

( ESTUCHE DE 2 DVDs imágenes con texto)

ANTES DE LA LECTURA:

1. Se les pide que
2.

**Observando:** - imágenes y títulos

**Predigan:** Si se trata de
- *Revistas
- *Postres
- *Libros
- *Películas en DVD

2. Los títulos:_____ _____

Se les hace énfasis en que digan cómo lo supieron.

***R / P*** *Por íconos cognados y palabras conocidas*

* Se les hace énfasis en que digan cómo lo supieron. R/P.- Por íconos, cognados

Lectura global de un texto: Leer globalmente un texto significa fijarse en los elementos icónicos y tipográficos (las imágenes y tipos de letra) y en su distribución, para darse una idea muy general del texto.

Su utilidad inmediata es escoger, cuando se busca algo relacionado con una investigación, y se tiene que escoger entre varios libros o textos aquellos que posiblemente contengan la información que se busca para descartar a priori y no tener que leer cada uno.

El tipo de palabras en las que se debe centrar la atención, son los **cognados, (Palabras que por escrito se parecen al español y que significan lo mismo), las palabras conocidas, y las palabras relevantes** (**palabras que sin ser cognados se repiten continuamente en el texto y cuyo significado se puede inferir (deducir) por lo que sí se comprende en su derredor) .**

**Idea general de un texto:** Es un enunciado que expresa de manera breve el contenido temático de un texto.

**Concepto RELEVANTE** es aquel que se repite frecuentemente en un texto.

Ejemplo: En el texto de Iberia, la palabra "**IBERIA**" aparece varias veces en el texto:

a) Al principio se relacionó con la **"mantequilla" / "margarina"** del mismo nombre;
b) Al ver la imagen se corrigió por **"Línea aérea."**
c) Finalmente, al ver la palabra que ya les era conocida **"School",** se rectificó por segunda ocasión al reconocerla y saber que significa **"escuela".**

Al proceso de adivinar los significados que no se conocen basándose en los "cognados" y las palabras conocidas, se le llama "inferencia por contexto", es decir, se infiere (se deduce) significados de acuerdo a lo que sí se entiende en el contenido que sí se conoce alrededor del que no.

**Ejercicios 4,5 y 6 predicción con base en íconos y tipografía,: mayúscula compacta, negritas, comillas, letra cursiva, más sufijos, cognados, palabras conocidas, inferencia de palabras , significado global**. Los íconos son imágenes chuscas de animales

**Ejercicio 4: Collage 1**

**EL PROFESOR**, a través de preguntas guía a los alumnos a observar e identificar los diferentes tipos de letras: MAYÚSCULA COMPACTA,

Cuando se escribe con solo mayúsculas, se dice que están en " MAYÚSCULA COMPACTA".

***Letra Cursiva,*** **Preposición "To"**

A la letra que está de lado se le llama cursiva .y cada una está precedida de la palabra "**to**" **que tiene dos funciones**

**A) Preposición que indica dirección = a, para, hacia**

**B) La terminación "-ar, -er, -ir" del infinitivo de los verbos**

**Ejercicio 5 y 6: Collages 2 y 3 inferencias por imágenes y contexto a través de preguntas,** pero esta vez se pregunta sobre la primer imagen y los estudiantes elaboran las preguntas sobre los demás: predecir el mensaje del autor a partir de **cognado + sufijo**, ó, **palabra conocida + sufijo**:

## Inferencia de vocabulario

Cuando se encuentran palabras que no se parecen al español, ni se sabe su significado; y tampoco se puede inferir directamente, se puede hacer preguntas, es decir auto preguntarse de acuerdo a lo que se percibe para inferir ( deducir) su significado.

, **"-S"** es un sufijo (es decir una terminación)

Los sufijos al final de sustantivos, adjetivos o verbos siempre y cuando sean "***cognados"*** o "***palabras conocidas, "***

ayudan a inferir el significado de las palabras:

**El profesor** debe referir a los estudiantes a aplicar inferencia en aquellas imágenes del collage 1 cuyo significado no pudo deducir antes teniendo en mente las siguientes notas:

*Que recuerden*

*A) relacionar imágenes.*
*B) con diferentes tipos de letra*
*C) con cognados.*
*D) con palabras conocidas*

} *siempre prediciendo Y cuestionándose.*

Y conforme avancen, regresen para confirmar o rectificar sus predicciones relacionando con el texto

**Ejercicio 7: Predecir el mensaje del autor a partir de <u>"cognado + sufijo"</u> ó "<u>palabra conocida + sufijo</u>"**

**Ejercicio 8 : Introducción a la <u>Transcodificación</u> hacia una tabla de información**

El profesor proporciona a los alumnos untexto que presenta un mapa con tipografía diversa y pide a los alumnos que localicen en la lectura los cognados y los subrayen de color rojo y las palabras cuyo significado ya conocen en azul. Después solicita que señalen con un círculo amarillo aquellas palabras **cognados** o **palabras conocidas que contienen sufijos como los que vienen en las columnas nones de la tabla y** las escriban. Después, que de acuerdo con los equivalentes escriban su significado.

**Esta es la tabla que contiene algunos sufijos:**

| | | | | | |
|---|---|---|---|---|---|
| **-S** | **= -S** | **- ly** | **= - mente** | **- tion** | **= - ción** |

| | | | |
|---|---|---|---|
| - y | - io, - ia | - ic, - eares | - ico, - ica |

- ing - ando, - endo. –iendo.

"country", aunque termina en "-Y", no puede ser considerada.
*(ya que no es cognado ni palabra conocida )*

*Haga hincapié en el hecho de que los sufijos sólo funcionan al final de cognados o palabras conocidas*

## Introducción A La Transcodificación

**El profesor solicita a los alumnos que con la información contenida en el texto completen la tabla de información:**

R e p o r t e

| País | Area | Abreviatura | Ubicación | Capital | Población |
|---|---|---|---|---|---|

**EJERCICIO 9 predecir el mensaje del autor a partir de la inversión de la combinación Adjetivo – Sustantivo.**

**El profesor guía** a los alumnos a utilizar esta estrategia que se vale de los cognados y/o palabras conocidas que ellos inconscientemente invierten al pasar al español.

Ejemplo:

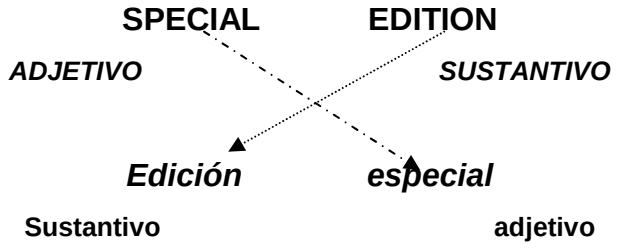


A este proceso se le llama **atribución**, (**concepto**) porque al pasar de inglés al español se invierten los significados del adjetivo con el sustantivo. Y es la base para la transcodificación, los mapas conceptuales, etc.

**EJERCICIO 10. Transcodificación**

**¿Recuerdan los textos portada de películas?**

**A. Pídales que completen el siguiente cuadro sinóptico con la información que obtuvieron:**

PELÍCULAS

1_____

2_____

**B. Ahora con el Collage 1 el profesor les pide que completen el mapa conceptual:**

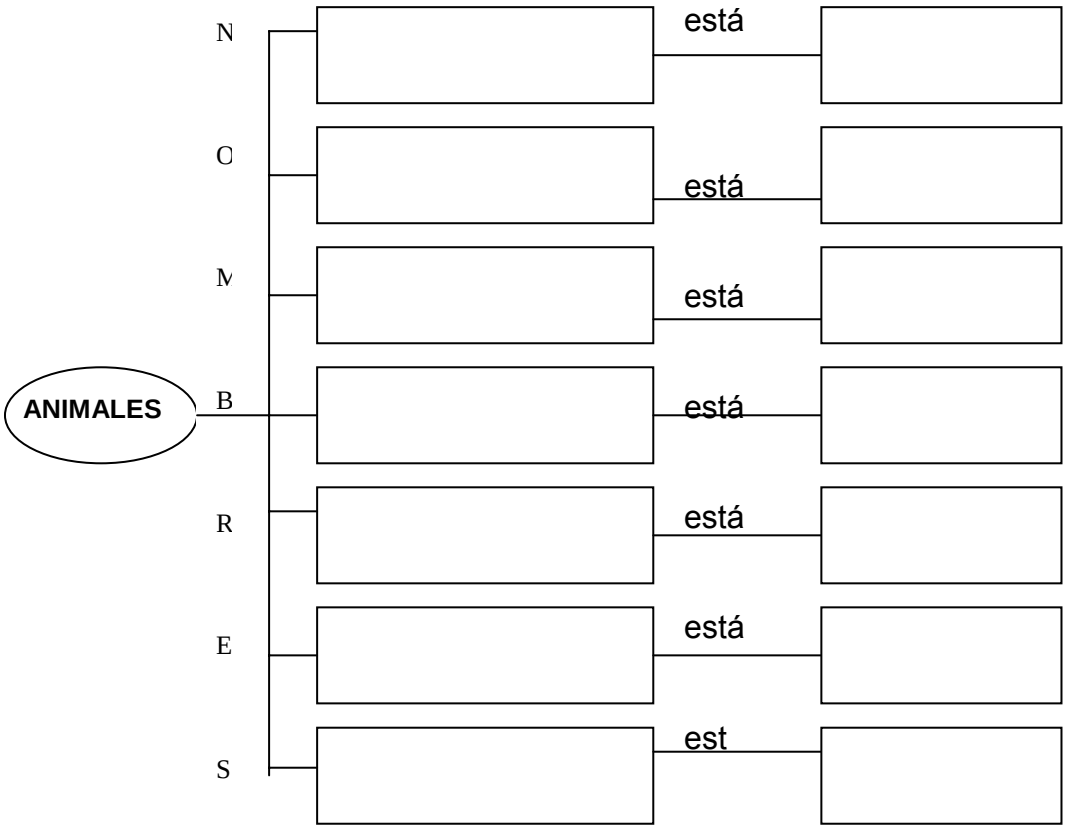

**C. Y que con el collage 3 completen este diagrama de rayos**

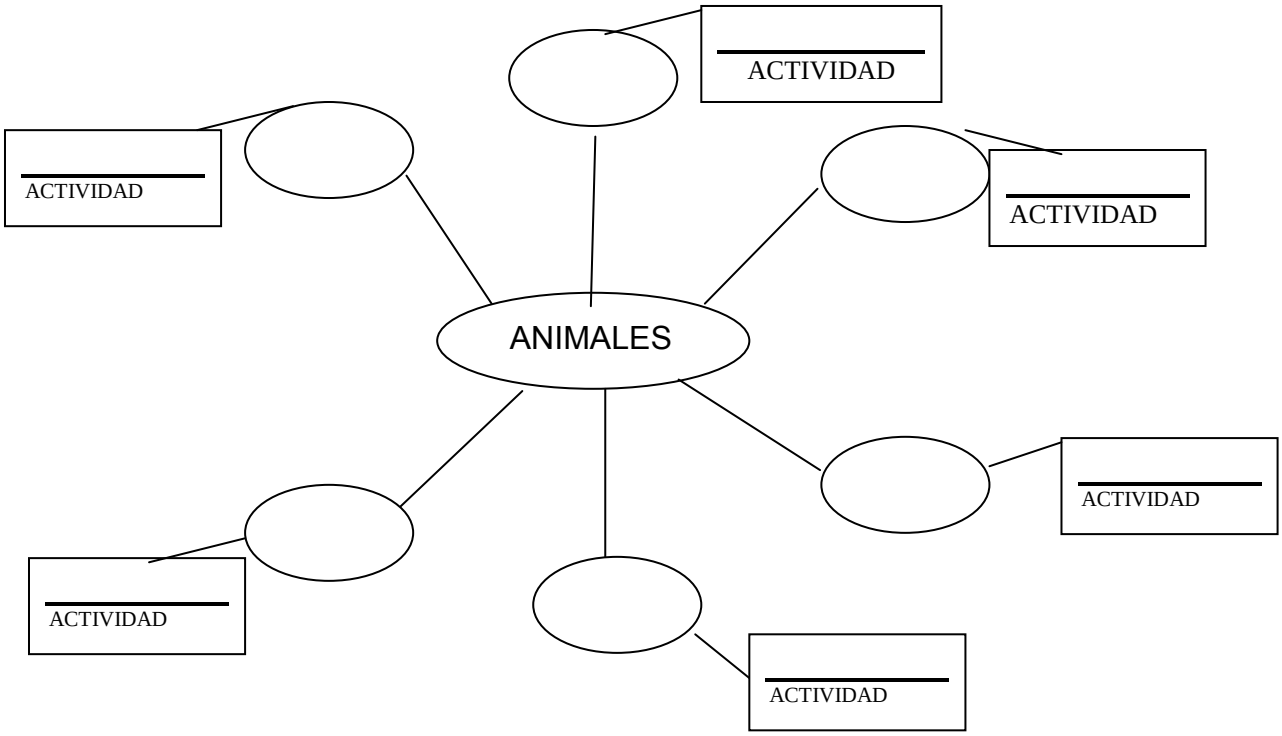


A este proceso se le llama T**ranscodificación** hacia **un Mapa Mental** y es el cierre con el cual al hacer el **aprendizaje significativo,** se vuelve fácil de recordar.

# CONCLUSIONES

La educación en la actualidad toma un significado diferente, el ciudadano de la sociedad requiere de procesos educativos que le permitan aprender a construir y participar en la resolución de problemas que se le presentan en su vida cotidiana.

Es necesario que el profesor conozca el proceso mediante el cual el niño construye su propio conocimiento, así como el movimiento evolutivo en que se encuentra, para propiciar situaciones que sean interesantes y adecuadas al nivel cognitivo de los alumnos.

El papel del profesor va más allá del simple hecho de preparar una clase y exponerla al grupo. Los alumnos requieren de alguien que les oriente, que les guíe a reflexionar, que s les escuche cuando sea necesario.

Si a los alumnos se les ofrece un ambiente de comprensión y cariño, donde se aclaren dudas, se fomente la interacción y el respeto hacia los demás se les facilitará el proceso de enseñanza- aprendizaje.

Hasta este momento se puede afirmar que la labor docente no se basa simplemente en exponer una materia, sino que se requiere de conocimientos pedagógicos y bases didácticas, para incrementar el interés del alumno.

En este trabajo de investigación se presentan actividades que favorecen la resolución de problemas cotidianos, por medio de la manipulación de objetos concretos, la observación , la confrontación y el cuestionamiento, enmarcadas a la normatividad que requiere el Programa de Educación Secundaria.

Se espera que el llevar a los alumnos hasta la transcodificación en un mapa mental represente una ayuda para que al recordar por medio de mapas mentales obtengan el medio de llegar a un aprendizaje significativo que les facilite el camino de la construcción de su propio aprendizaje, ya que…

*"La educación es la única herencia que perdura"*
*José Hernández Chávez*[1]
1955

[1] José Hernández Chávez "Pico de Oro" , Padre de la tesista para Lema del Colegio Continental Americano. 1955.

# BIBLIOGRAFÍA

**COLL, César.** Corrientes Pedagógicas Contemporáneas. UPN, México, 1995.

**GARCÍA MURIEL, Loreto**. La comunicación. Una experiencia de vida. México, UIA/Plaza y Valdés editores, 1998.

**GILHAM, Helen L**. Cómo ayudar a los niños a aceptarse a sí mismos y a aceptar a los demás. Barcelona, Paidós Educador, Ediciones Paidós, 1999.

**HIERRO GARCÍA, Margarita** Libro para el maestro, inglés, educación secundaria., SEP, 2000

**NÉRICI G., Irideo**. *Hacia una didáctica General Dinámica.* Buenos Aires, Kapelusz 1973

**PIAGET,Jean y Bärbel Inhelder**. Psicología del niño. Ediciones Morata, Madrid, décimocuarta edición, 1997

**SCHMELKES, Sylvia**. Hacia una mejor calidad de nuestras escuelas. México, Gobierno del Estado de Guanajuato, Secretaría de Educación, 1995.

**SECRETARÍA DE EDUCACIÓN PÚBLICA.** Módulo de pedagogía, México, Consejo Nacional para la Cultura y las Artes.

**SEP.** *La Reforma Realizada. La Resolución de Problemas como vía de Aprendizaje en nuestras Escuelas.* México ,1993

**UNESCO**. Foro Internacional sobre educación y valores. Ponencias. Museo Nacional de Antropología, México, mayo 25, 26 y 27 de 1994.